Внимание!!! Гарантия на багажники Lux представляется только при наличии правильно заполненного гарантийного талона.

ИНСТРУКЦИЯ ПО УСТАНОВКЕ И ЭКСПЛУАТАЦИИ БАГАЖНИКА

1. Общие положения

1.1 Перед установкой багажника внимательно ознакомьтесь с настоящей ИНСТРУКЦИЕЙ.

1.2 Установка багажника и его дальнейшее использование допускается только в соответствии с данной ИНСТРУКЦИЕЙ.

1.3 Не допускается никаких изменений в конструкции багажника и способе его эксплуатации.

1.4 Категорически запрещается замена частей багажной системы LUX элементами багажных систем других производителей при его установке и эксплуатации.

1.5 Производитель не несёт ответственности за любое повреждение движимого и недвижимого имущества, травмы и несчастные случаи, потерю прибыли и иные убытки, и ущерб вследствие установки багажника с использованием элементов сторонних производителей, эксплуатации неисправного багажника, установки багажника с нарушением требований настоящей ИНСТРУКЦИИ, а также в следствие ненадёжного крепления перевозимого груза.

1.6 Помните, что ответственность за состояние багажника, установку и фиксацию груза на нём несет водитель ТС, даже если установка багажника производилась третьими лицами.

2. Установка багажника на автомобиль

2.1 При установке багажника внимательно следуйте всем указаниям инструкции. Эксплуатация багажника, установленного с нарушением данной инструкции, не допускается.

2.2 Соберите багажник, строго соблюдая последовательность действий, указанную в ИНСТРУКЦИИ и ПРИЛОЖЕНИИ К ИНСТРУКЦИИ. В случае разночтений ИНСТРУКЦИИ и ПРИЛОЖЕНИЯ К ИНСТРУКЦИИ,

связанных с особенностями конкретной модели автомобиля, следуйте ПРИЛОЖЕНИЮ К ИНСТРУКЦИИ. Также перед сборкой и установкой багажника или аксессуара рекомендуется посмотреть соответствующую ВИДЕО-ИНСТРУКЦИЮ на сайте www.lux-company.ru

2.3 Не разрешается вносить какие-либо изменения в конструкцию багажника, изменять по своему усмотрению места крепления багажника на крыше автомобиля, а также изменять размеры F, R, X, Y, указанные в ПРИЛОЖЕНИИ К ИНСТРУКЦИИ.

2.4 Если в ИНСТРУКЦИИ не указаны конкретные места крепления багажника на крышу автомобиля, расположите поперечины багажника на расстоянии не менее 600мм друг от друга.

2.5 Внимание! Перед установкой багажника на автомобиль с люком на крыше обязательно проверьте не препятствует ли багажник открытию люка. Если багажник создаёт любые ограничения движению люка во время его открытия, пользоваться люком на крыше с установленным на автомобиль багажником категорически запрещается.

2.6 Перед установкой багажника на крышу автомобиля тщательно очистите крышу автомобиля. А при повторной установке багажника на автомобиль также тщательно очистите багажник до его установки на крышу автомобиля.

3. Правила эксплуатации, размещение и перевозка груза

3.1 Регулярно проверяйте надёжность фиксации багажника на крыше автомобиля, как указано в ИНСТРУКЦИИ. В случае ослабления крепления багажника подтяните болты крепления, пользуясь находящимися в комплекте ключами.

3.2 ВНИМАНИЕ!!! Не пользуйтесь мощными ключами для крепления багажника и не превышайте указанную в ИНСТРУКЦИИ нагрузку при

затяжке резьбовых соединений багажника! Это может привести к деформации крыши автомобиля и деталей багажника.

3.3 При размещении груза на багажнике равномерно распределяйте нагрузку на элементы багажника, располагая центр тяжести груза как можно ниже.

3.4 Запрещается превышать максимальную нагрузку на крышу, указанную производителем автомобиля. Помните, что максимальная нагрузка на крышу автомобиля складывается из веса самого багажника, багажных аксессуаров, плюс веса перевозимого с их помощью груза.

3.5 Надежно крепите груз на багажнике. Не используйте для крепления груза эластичные ремни. Перед креплением груза снимите с него все легкосъёмные детали, а замки на грузе заприте. При перевозе груза постоянно проверяйте надёжность его крепления.

3.6 Крепление груза на багажнике, а также снятие груза с багажника проводите только в безопасном месте, не препятствуя движению других транспортных средств. Для удобства используйте подставку.

3.7 В случае обнаружения любой неисправности багажника его следует немедленно демонтировать с крыши автомобиля и обратиться к производителю для приобретения оригинальных запчастей к багажнику. Эксплуатация неисправного багажника категорически запрещается.

3.8 При перевозе длинномерных предметов тщательно крепите их на багажнике спереди и сзади. При перевозке лыж размещайте их носками назад.

3.9 Перед началом движения проверьте надежность крепления как самого багажника, так и перевозимого на нём груза. Помните о том, что плохо закреплённый груз может сорваться с крыши автомобиля во время движения и стать причиной серьёзной аварии.

3.10 При перевозке груза скорость автомобиля всегда должна соответствовать состоянию дороги и характеру перевозимого груза и ни при каких обстоятельствах не должна превышать максимальную

скорость движения, установленную ПРАВИЛАМИ ДОРОЖНОГО ДВИЖЕНИЯ для данного участка дороги.

3.11 На участках дороги с разрешенной максимальной скоростью свыше 130 км/ч, скорость движения с установленным на крыше багажником не должна превышать 130 км/ч, даже при езде без груза.

3.12 Езда по бездорожью с грузом на багажнике не рекомендуется. Ответственность за последствия езды с грузом на багажнике по бездорожью лежит только на водителе. И в любом случае скорость транспортного средства при езде по бездорожью с грузом на багажнике не должна превышать 10 км/ч.

3.13 При перевозе груза на багажнике необходимо помнить, что общая высота автомобиля увеличивается, а поведение автомобиля при торможении, разгоне и поворотах может меняться.

3.14 Помните, что ветровая нагрузка на автомобиль может значительно возрастать в зависимости от характера перевозимого груза. Также характер и уровень шума, возникающий при езде на автомобиле с установленным багажником на крыше, может отличаться от характера и уровня шума, возникающего при езде на автомобиле без установленного багажника на крыше.

3.15 При движении на автомобиле с грузом на багажнике будьте осторожны во время близкого разъезда со встречным или попутным транспортом, особенно грузовым и негабаритным транспортом. Соблюдайте безопасный боковой интервал между автомобилями. Помните о том, что близкие разъезды с крупногабаритным транспортом, движущимся на большой скорости, могут создавать экстремальные ветровые нагрузки и быть причиной срыва перевозимого груза.

3.16 Запрещается перевозка груза на багажнике при сильном, порывистом и ураганном ветре.

4. Хранение и обслуживание

4.1. Багажник служит только для перевозки груза. Если багажник не используется, его рекомендуется снимать с автомобиля.

4.2. После каждой поездки с багажником на автомобиле по сухим запылённым дорогам, а также по грязным дорогам во влажную погоду, необходимо демонтировать багажник и тщательно промыть кузов автомобиля и все элементы багажника перед его повторной установкой. Помните о том, что эксплуатация багажника с запылёнными и/или загрязнёнными местами соприкосновения багажника с кузовом автомобиля может привести к повреждению грязью лакокрасочного покрытия кузова автомобиля.

4.3. Демонтируйте багажник перед каждой мойкой автомобиля, даже без использования струй воды высокого давления. Помните о том, что мойка кузова автомобиля с установленным на нём багажником может привести к попаданию грязи в места соприкосновения багажника с кузовом автомобиля и повреждению лакокрасочного покрытия кузова автомобиля.

4.4. Хранить багажник следует только в чистом виде.

4.5. Все резьбовые соединения багажника нужно регулярно, не реже двух раз в год, смазывать, а все изношенные и дефектные части необходимо заменять.

4.6. Для приобретения оригинальных запасных частей пользуйтесь контактными данными, указанными на сайте производителя www.lux-company.ru. Помните, что эксплуатация багажников и багажных аксессуаров с неисправными и/или не оригинальными частями может быть опасна и строго запрещена.

Производитель оставляет за собой право вносить изменения в конструкцию отдельных узлов и деталей без предварительного уведомления. В связи с данными изменениями комплектация изделия может незначительно отличаться от указанной в данной инструкции.

ИНСТРУКЦИЯ ПО УСТАНОВКЕ

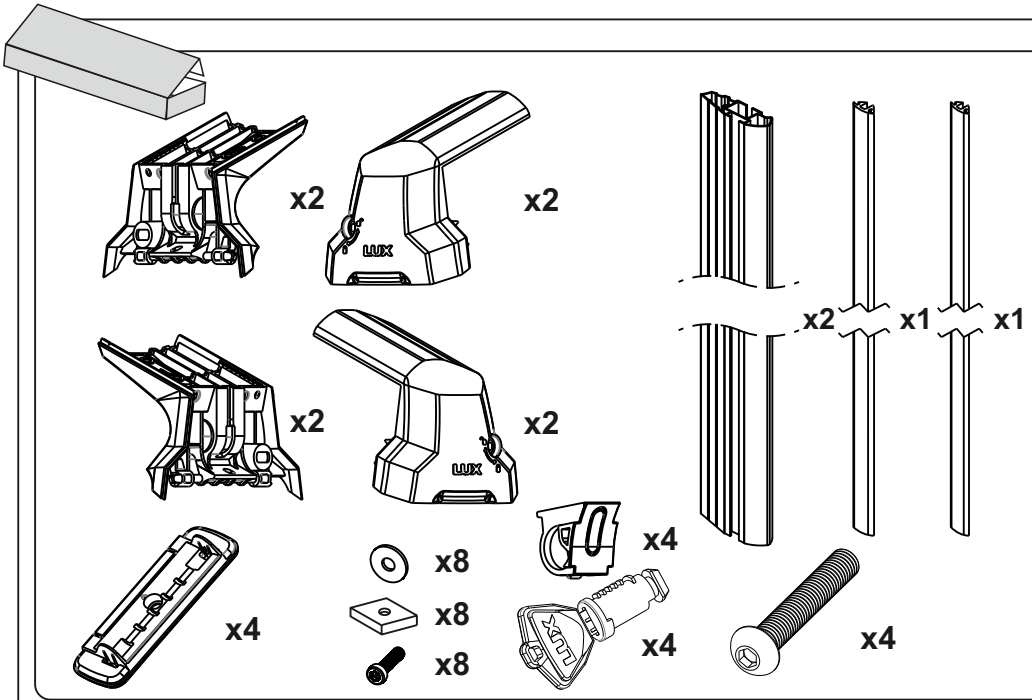

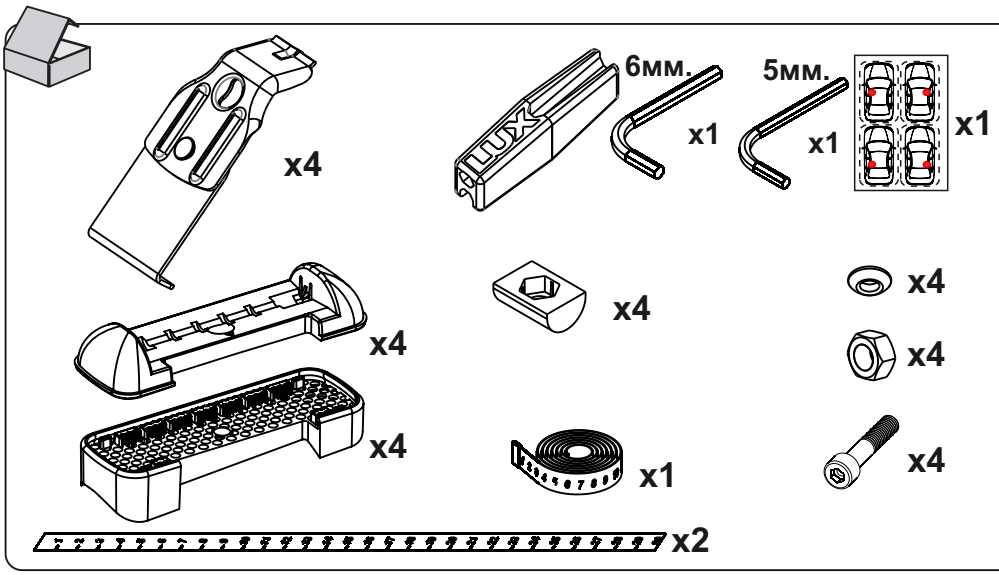

ИНСТРУКЦИЯ ПО УСТАНОВКЕ

1

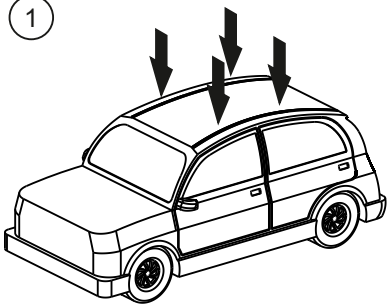





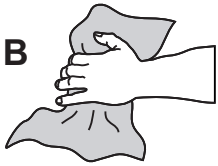

Перед установкой рекомендуем посмотреть видеоинструкцию:

2

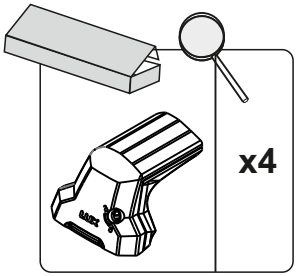

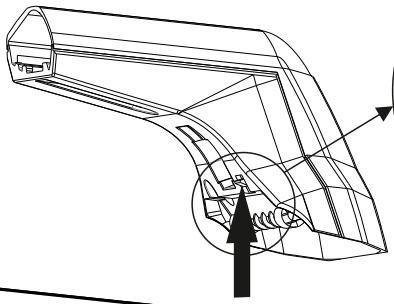

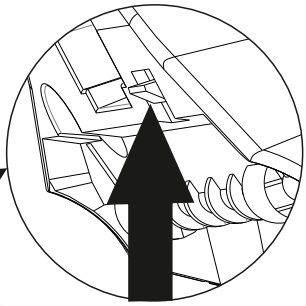

Нажать

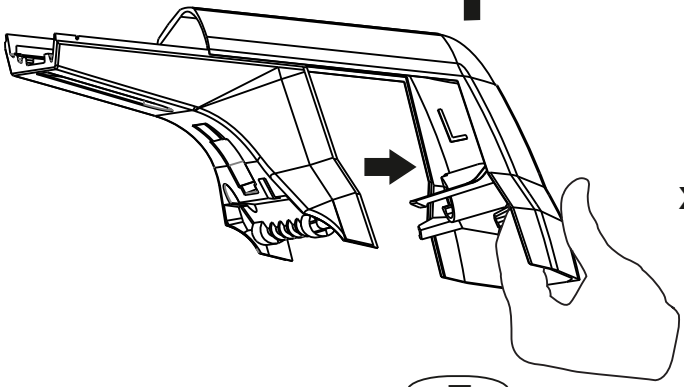

x4

ИНСТРУКЦИЯ ПО УСТАНОВКЕ

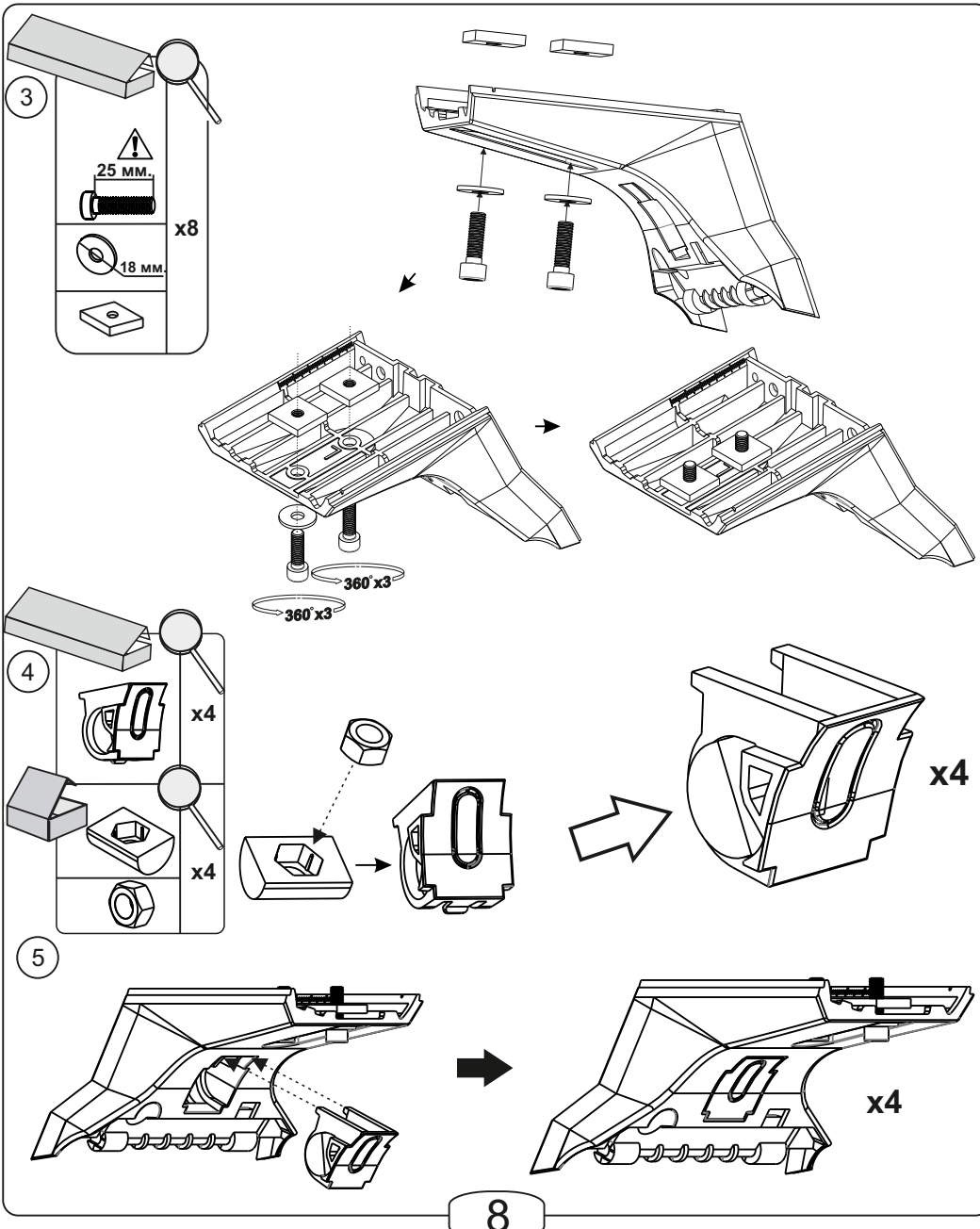

ИНСТРУКЦИЯ ПО УСТАНОВКЕ

6

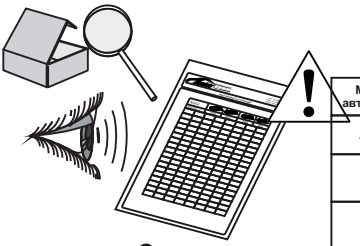

ОБРАЗЕЦ!
Таблица №1

Марка автомобиля	Тип кузова	Год выпуска				
AUTO		xxxx-...	xxB	xxA	xx	xx
			xxx	xxx	xxx	xxx
XX мм.			xx	xx	xx	xx
Вид пластиковой опоры						
Направление стрелки на пластиковой опоре			Внутрь / Наружу машины		Внутрь / Наружу	

Смотрите приложение Таблица 1

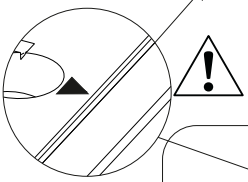



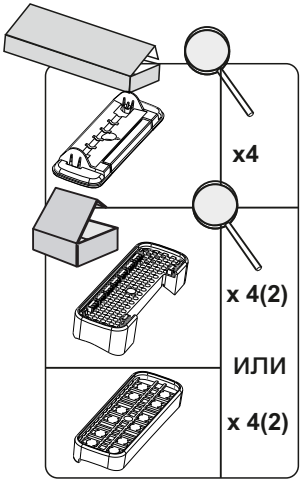

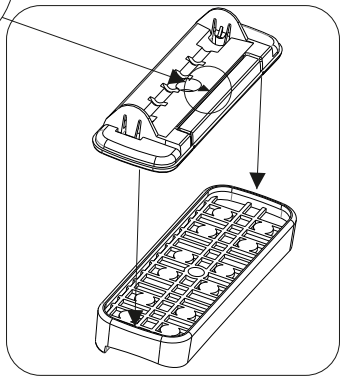

ИЛИ

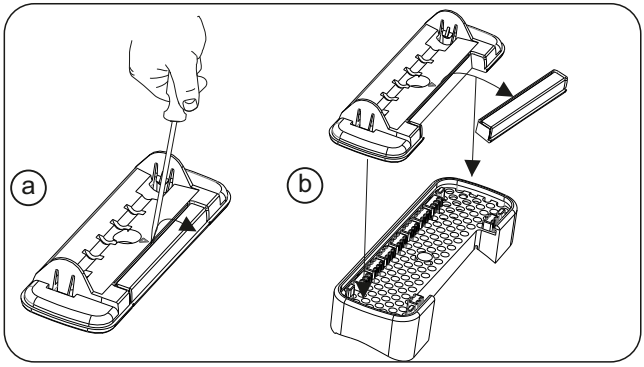

ИНСТРУКЦИЯ ПО УСТАНОВКЕ

7

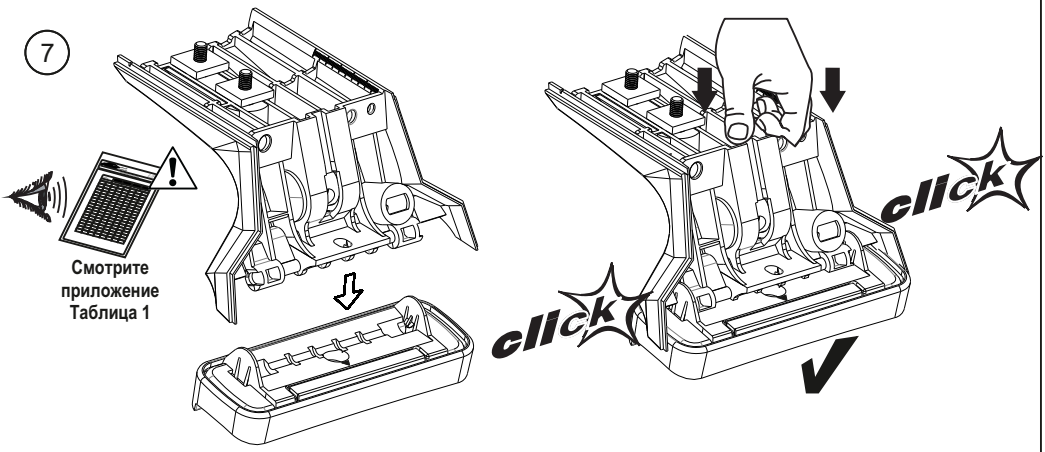

8

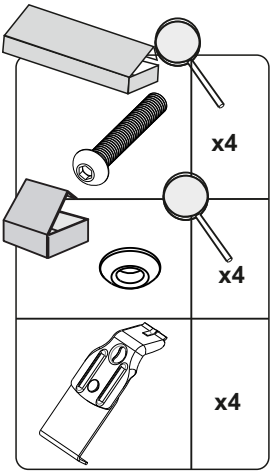



Смотрите приложение Таблица 1

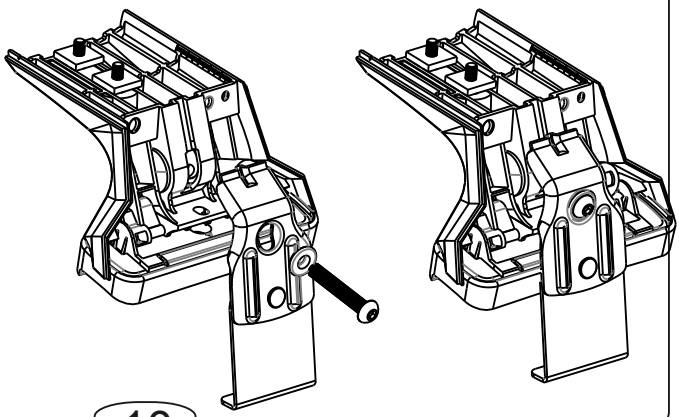

7



Смотрите приложение Таблица 4

Укоротить трубы, если значение Z из Таблицы №4 меньше 1050мм

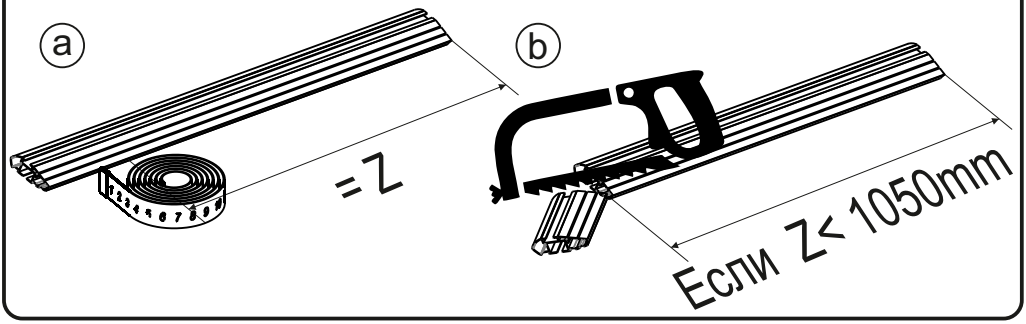

8

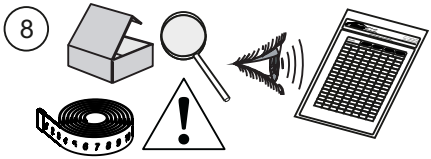

Смотрите приложение. Таблица 4

Выставить размер L между лапами из Таблицы №4

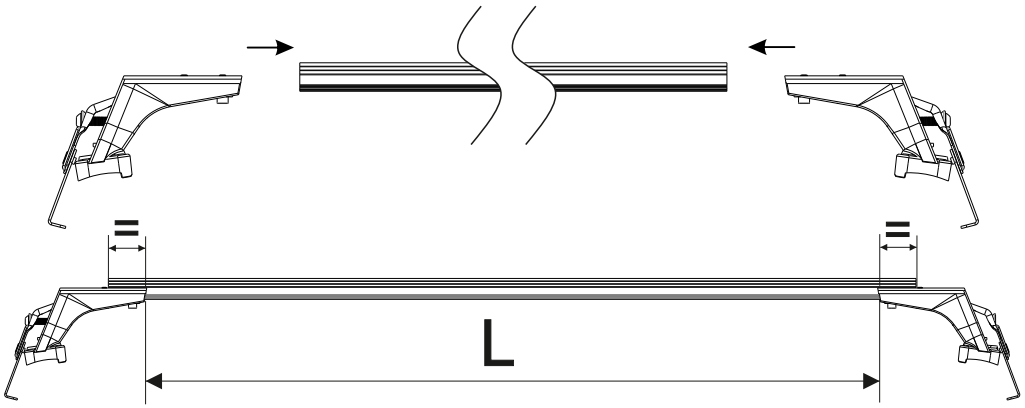

ИНСТРУКЦИЯ ПО УСТАНОВКЕ

9

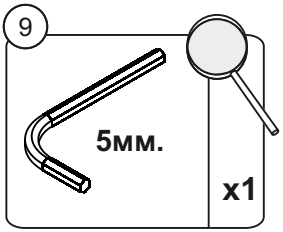



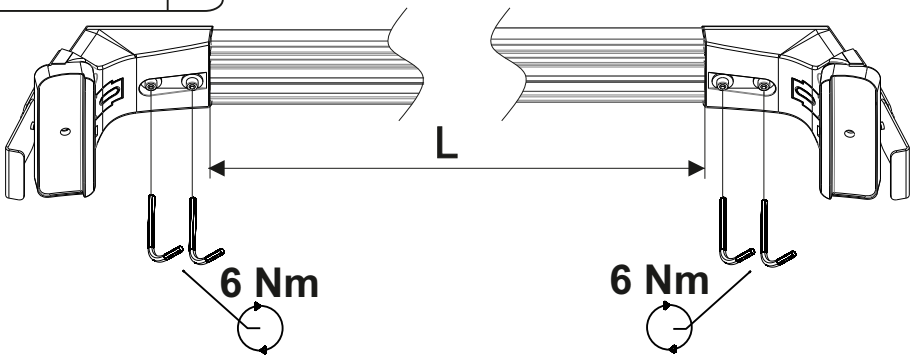

10

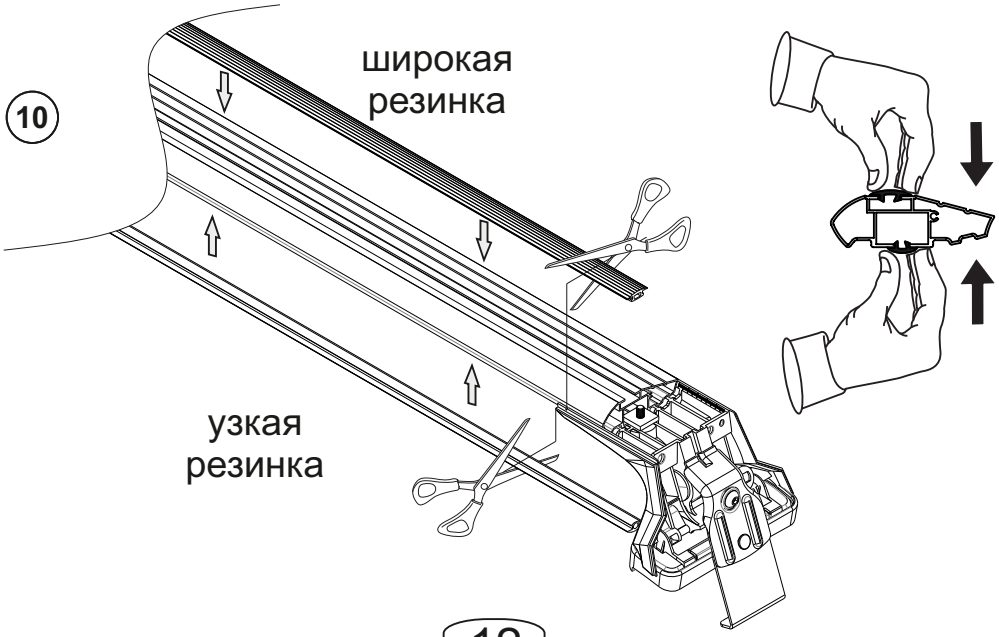

ИНСТРУКЦИЯ ПО УСТАНОВКЕ

11

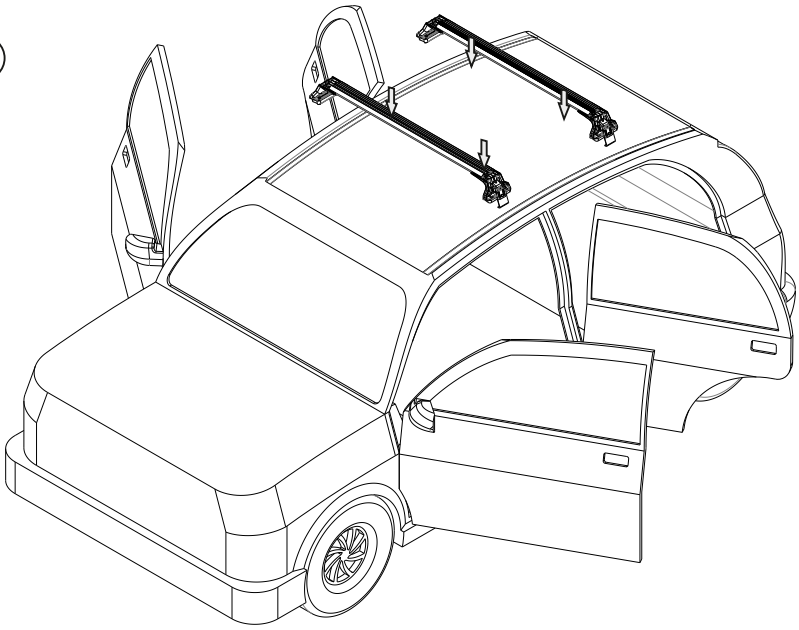

12



x1



Смотрите приложение Таблица 3

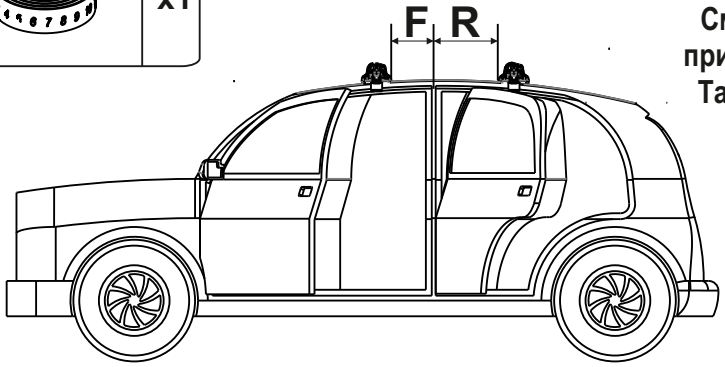

ИНСТРУКЦИЯ ПО УСТАНОВКЕ

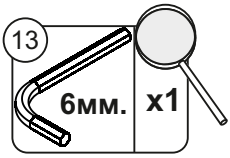

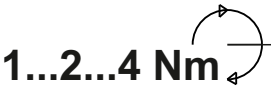

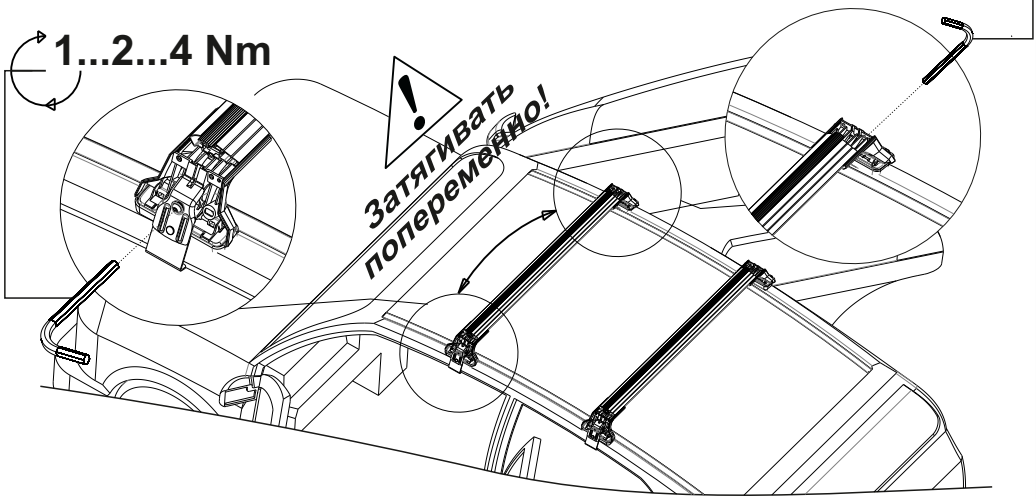

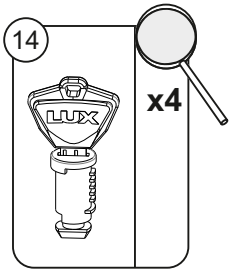

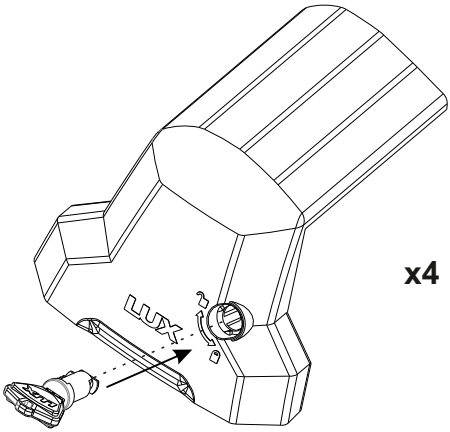

ИНСТРУКЦИЯ ПО УСТАНОВКЕ

15

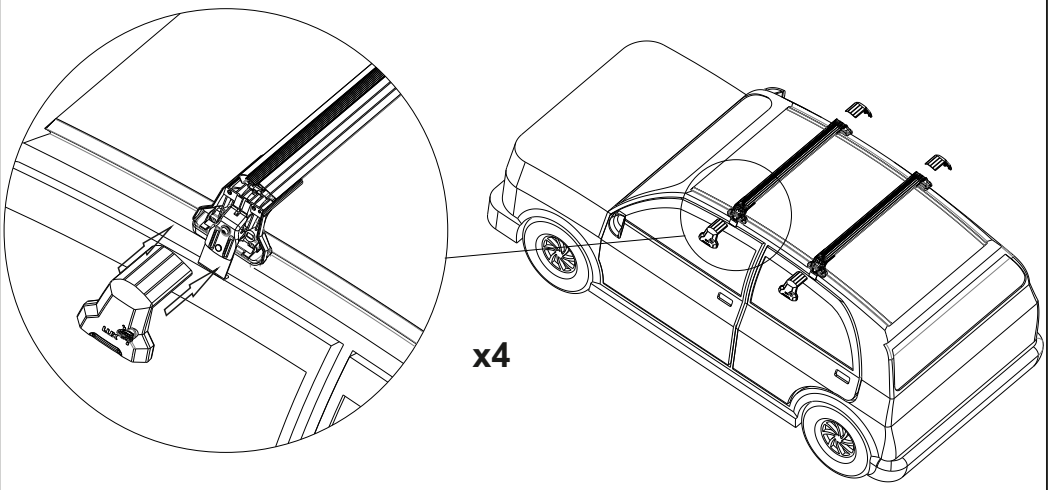

x4

16

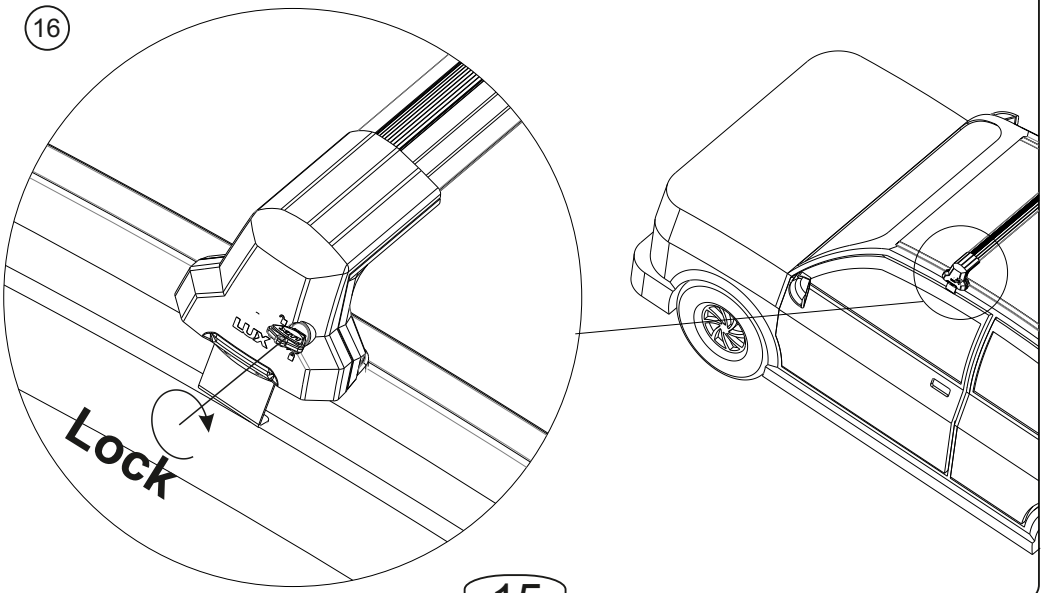

17

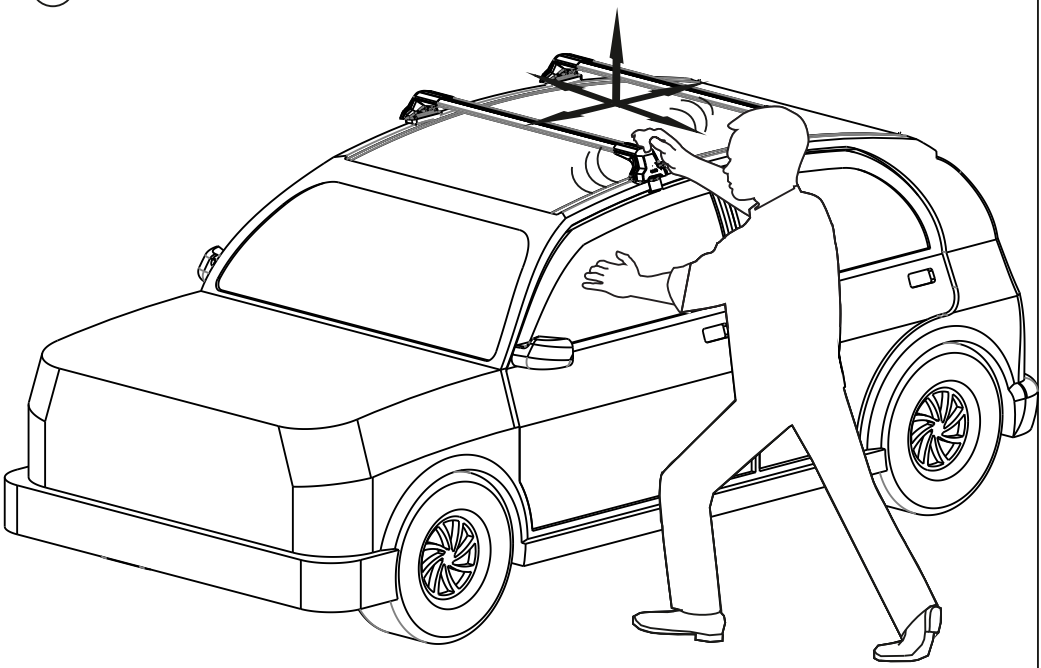

LUX АВТОМОБИЛЬНЫЕ БАГАЖНИКИ

тел.: +7 (499) 755 1212
www.bagazhnik.ru

Таблица №4 Для модели багажника LUX CITY

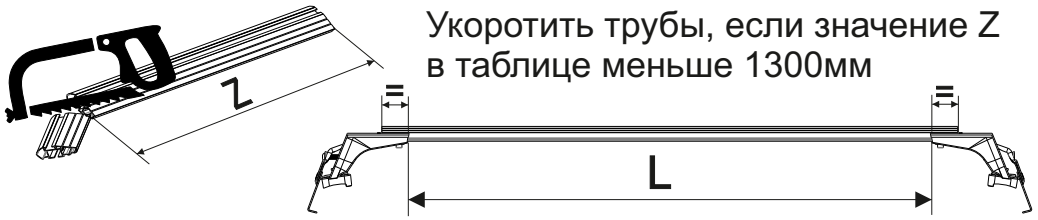

Укоротить трубы, если значение Z в таблице меньше 1300мм

Марка	Модель	Тип кузова	Год выпуска	Комплект адаптеров	L перед	Z перед	L зад	Z зад
Changan	UNI-K	SUV	2020-…	UNI-K20n	1024	1216	988	1180
Honda	HR-V I	универсал	1998-2001	HR-V98n	979	1170	958	1150
Honda	Freed I	минивэн	2008-2016	Freed08n	968	1160	968	1160
Honda	Freed Spyke I	минивэн	2008-2016	Freed08n	968	1160	968	1160
Hyundai	Staria	минивэн	2021-...	Staria21n	1164	1300	1130	1300
Hyundai	Elantra VII	седан	2020-...	Elantra20n	946	1138	884	1076
KIA	Sorento III Prime	SUV	2018-…	Sorento18n	964	1156	908	1100
KIA	K5	седан	2020-...	K5_20n	948	1140	898	1090
Nissan	Qashqai II	SUV	2014-...	Qashqai14n	968	1160	894	1086
Subaru	Legacy V	седан	2009-2014	Legacy09n	978	1170	868	1160
Toyota	Alphard III	минивэн	2015-...	Alpfard15n	1158	1300	1158	1300
Toyota	Vellfire II	минивэн	2015-...	Alpfard15n	1158	1300	1158	1300
Toyota	Alphard II	минивэн	2008-2014	Alphard08n	1128	1300	1118	1300
Toyota	Venza I	SUV	2008-2017	Venza08n	1038	1230	1010	1202
Toyota	Corolla Rumion	универсал	2007-2016	Rumion07n	1014	1206	1028	1220
Toyota	Alphard I	минивэн	2002-2008	Alphard02n	966	1158	946	1138
Toyota	Opa I	универсал	2000-2005	Opa00n	954	1146	938	1130

03.02.2023

LUX АВТОМОБИЛЬНЫЕ БАГАЖНИКИ

тел.: +7 (499) 755 1212
www.bagazhnik.ru

Таблица №4 Для модели багажника LUX CITY

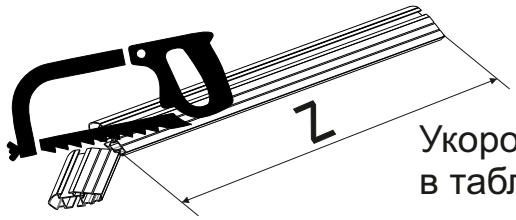

Укоротить трубы, если значение Z в таблице меньше 1050мм

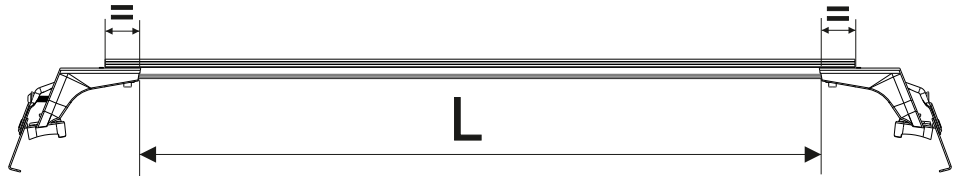

Марка	Модель	Тип кузова	Год выпуска	Комплект адаптеров	L перед	Z перед	L зад	Z зад
Audi	A4 (B9)	седан	2015-…	A4-B9-15n	864	1050	834	1026
Audi	A6 (C8)	седан	2018-…	A6-18n	910	1050	888	1050
Chevrolet	Lacetti	хэтчбек	2004-2013	Lacetti04n	808	1000	778	970
Chevrolet	Niva	внедорожник	2002-2020	NivaTravel20n	914	1050	884	1050
Honda	Shuttle II	универсал	2015-…	Shuttle15n	868	1050	818	1010
Hyundai	Solaris I	седан	2010-2016	Solaris14n	868	1050	868	1050
Hyundai	Solaris II	седан	2017-…	Solaris17n	850	1042	830	1022
Hyundai	Elantra VI (рест.)	седан	2018-2000	Elantra18n	888	1050	868	1050
Hyundai	Creta	внедорожник	2016-2020	Creta16n	914	1050	902	1050
Hyundai	Sonata VIII	седан	2019-…	Sonata19n	918	1050	878	1050
Hyundai	ix35 рест.	внедорожник	2013-2015	ix35-13n	940	1050	908	1050
Kia	Rio IV	седан	2017-…	Rio17n	854	1046	838	1030
Kia	Soul III (без рейл.)	хэтчбек 5д	2019-…	Soul19n	938	1050	896	1050
Kia	Optima IV	седан	2016-…	Optima18n	892	1050	848	1040
Kia	Seltos	внедорожник	2020-…	Seltos20n	926	1050	882	1050
Kia	Cerato IV	седан	2018-…	Cerato18n	914	1050	870	1050
Lada	Vesta	седан	2015-…	Vesta15n	828	1020	808	1000
Lada	Vesta Cross	седан	2018-…	Vesta15n	828	1020	808	1000
Lada	Xray	хэтчбек	2016-…	Xray16n	898	1050	844	1036
Lada	Niva Travel	внедорожник	2020-…	NivaTravel20n	914	1050	884	1050

Таблица №4 Для модели багажника LUX CITY

Марка	Модель	Тип кузова	Год выпуска	Комплект адаптеров	L перед	Z перед	L зад	Z зад
Lexus	IS III	седан	2013-2020	IS13n	828	1020	798	990
Mazda	Familia (Y12)	универсал	2007-2017	AD-06n	880	1050	832	1024
Mazda	CX-5 II	внедорожник	2017-…	CX5-17n	938	1050	882	1050
Mercedes-Benz	GLB I (X247)	внедорожник	2019-…	GLB19n	936	1050	888	1050
Nissan	Serena III (C25)	минивен	2005-2012	Serena10n	928	1050	928	1050
Nissan	AD III	универсал	2006-…	AD-06n	880	1050	832	1024
Nissan	NV150	универсал	2006-…	AD-06n	880	1050	832	1024
Nissan	Wingroad III (Y12)	универсал	2005-2018	AD-06n	880	1050	832	1024
Nissan	Note	хэтчбек	2005-2013	Note13n	890	1050	888	1050
Nissan	Serena IV (C26)	минивен	2010-2016	Serena10n	928	1050	928	1050
Nissan	Serena V (C27)	минивен	2016-…	Serena10n	928	1050	928	1050
Renault	Kaptur	внедорожник	2016-…	Kaptur16n	902	1050	848	1050
Renault	Arkana	внедорожник	2019-…	Arkana19n	912	1050	902	1050
Skoda	Octavia III (A7)	лифтбек	2013-2019	Octavia13n	904	1050	870	1050
Skoda	Octavia IV (A8)	лифтбек	2019-…	Octavia19n	914	1050	868	1050
Skoda	Superb III	лифтбек	2015-…	Superb15n	938	1050	914	1050
Skoda	Rapid (рест.)	лифтбек	2017-2019	Rapid17n	902	1050	890	1050
Skoda	Rapid II	лифтбек	2020-…	Polo20n	902	1050	880	1050
Suzuki	Landy I	минивен	2007-2010	Serena10n	928	1050	928	1050
Suzuki	Landy II	минивен	2010-2016	Serena10n	928	1050	928	1050
Toyota	Aqua	хэтчбек	2011-…	Aqua11n	758	950	718	910
Toyota	Camry VIII	седан	2017-…	Camry17n	892	1050	858	1050
Toyota	Corolla (E210)	седан	2019-…	Corolla18n	818	1010	778	970
Toyota	Vitz I (P10)	хэтчбек 5д	1999-2005	Vitz99n	824	1016	744	936
Toyota	Corolla Fielder XI	универсал	2012-…	Fielder12n	814	1006	798	990
Toyota	Estima II	минивен	2000-2005	Alphard02n (Estima II)	868	1050	828	1020
Toyota	Noah I (R60)	минивен	2001-2007	Alphard02n(Noah I,Voxy I)	878	1050	878	1050
Toyota	Voxy I (R60)	минивен	2001-2007	Alphard02n(Noah I,Voxy I)	878	1050	878	1050
Toyota	Estima III	минивен	2006-2019	Estima06n	918	1110	912	1104

LUX АВТОМОБИЛЬНЫЕ БАГАЖНИКИ
тел.: +7 (499) 755 1212
www.bagazhnik.ru
Таблица №4 Для модели багажника LUX CITY

Марка	Модель	Тип кузова	Год выпуска	Комплект адаптеров	L перед	Z перед	L зад	Z зад
Toyota	Sienta II	компактвен	2015-…	Sienta15n	858	1050	824	1016
Toyota	Noah III (R80)	минивен	2014-…	Voxy14n	914	1050	894	1050
Toyota	Voxy III (R80)	минивен	2014-…	Voxy14n	914	1050	894	1050
Toyota	Esquire I (R80)	минивен	2014-…	Voxy14n	914	1050	894	1050
Toyota	Avensis II	седан	2002-2008	Avensis02n	844	1036	808	1000
Toyota	Harier II (XU30)	внедорожник	2003-2013	Harrier03n	928	1050	922	1050
Toyota	Platz	седан	1999-2005	Platz99n	784	976	758	950
Toyota	Vista (V50) Ardeo	универсал	1998-2003	Vista-Ardeo98n	820	1012	798	990
Volkswagen	Polo V	седан	2010-2020	Polo10n	898	1050	888	1050
Volkswagen	Golf VIII	хэтчбек	2019-…	Golf19n	882	1050	816	1008
Volkswagen	Polo VI	седан	2020-…	Polo20n	902	1050	880	1050

Если ваш автомобиль отсутствует в данной таблице, смотрите Таблицу №4 в приложении к комплекту адаптеров или на сайте lux-company.ru